鋼製門扉詳細図

＊＊＊表記なき場合溶融亜鉛メッキ加工（ＨＤＺ－４５）とする。

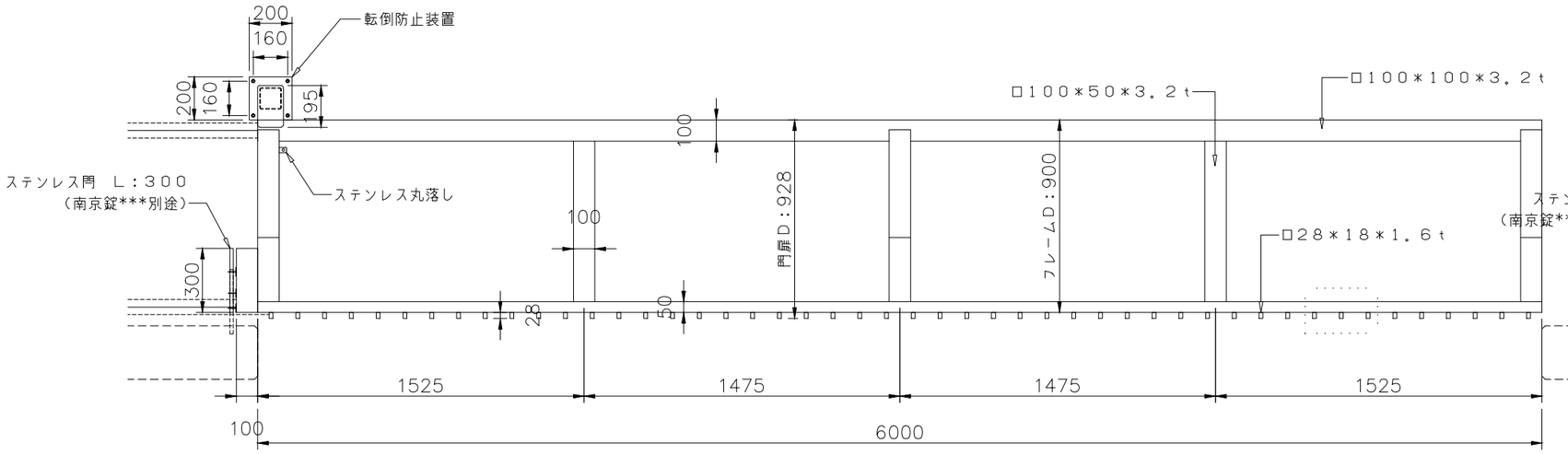

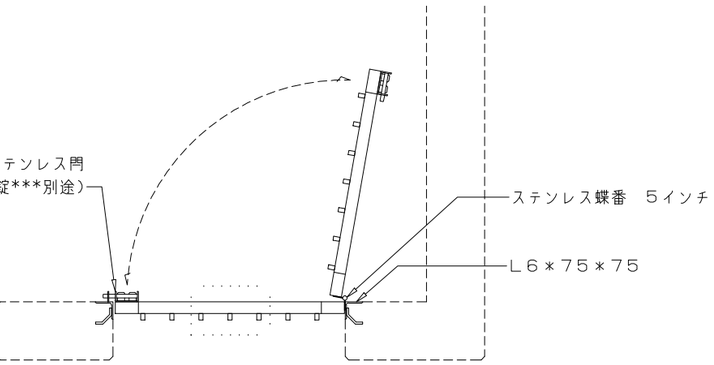

鋼製引戸

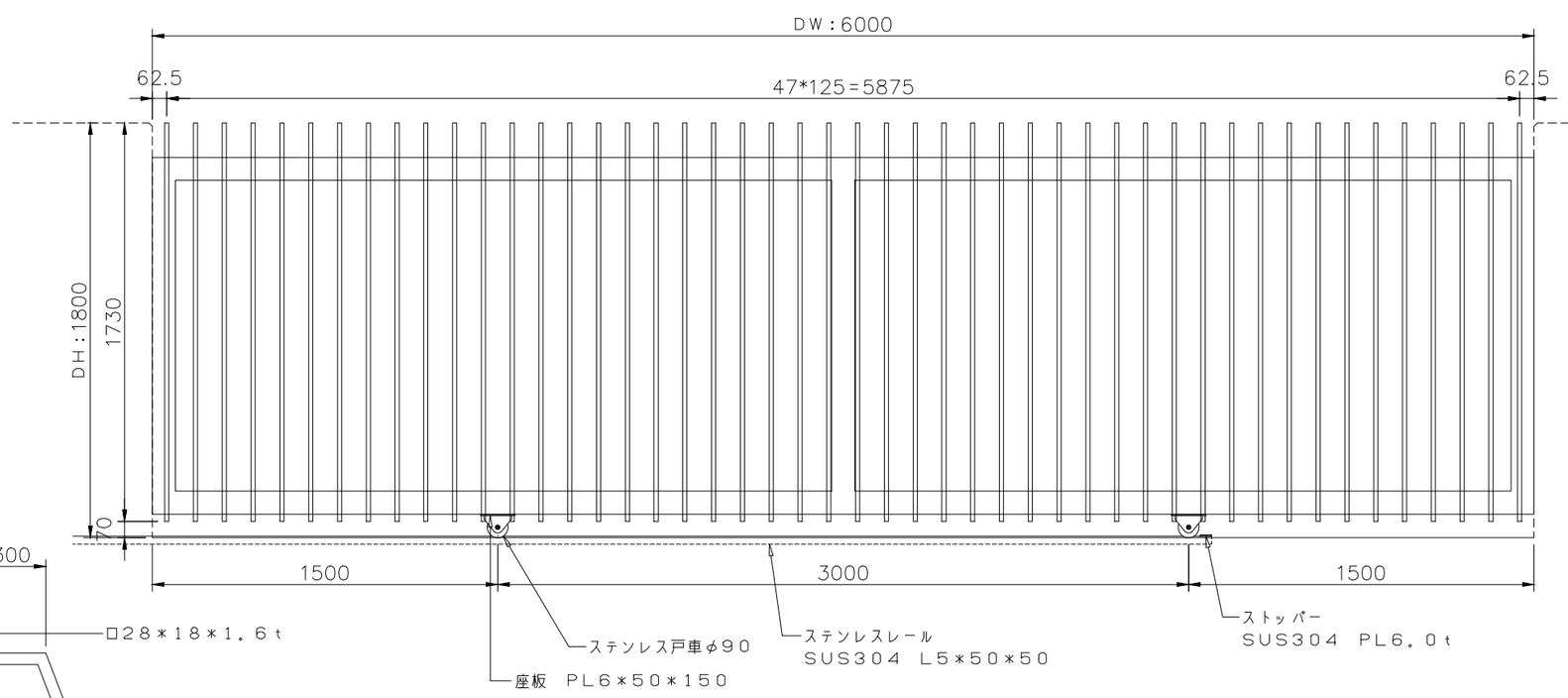

鋼製通用門

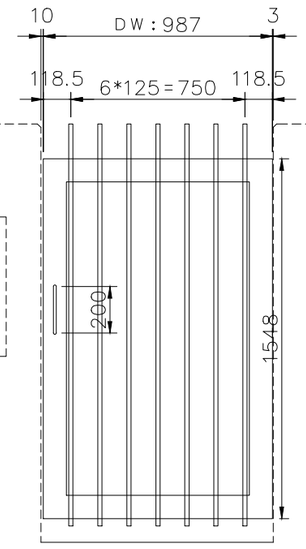

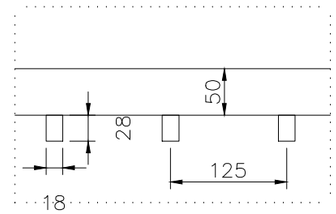

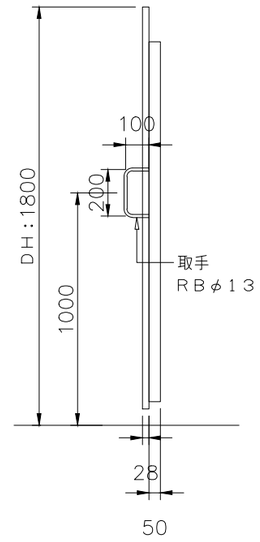

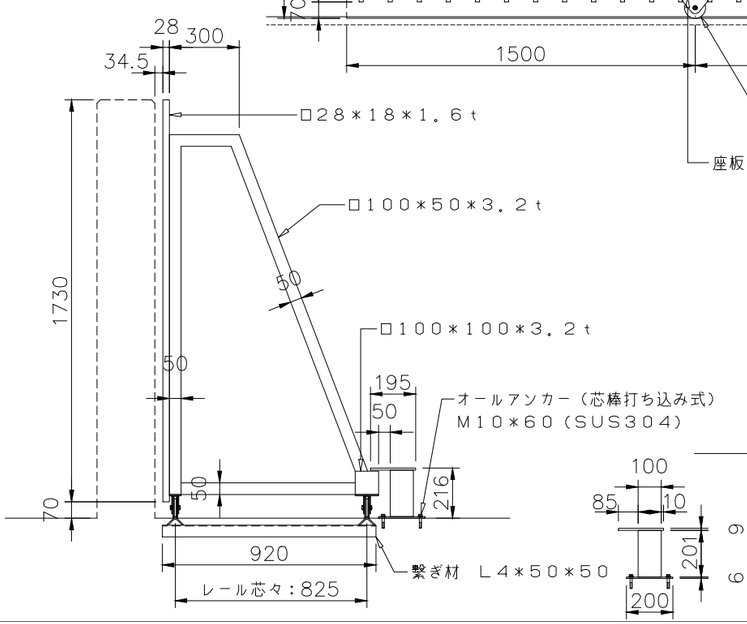

全体平面 1／40

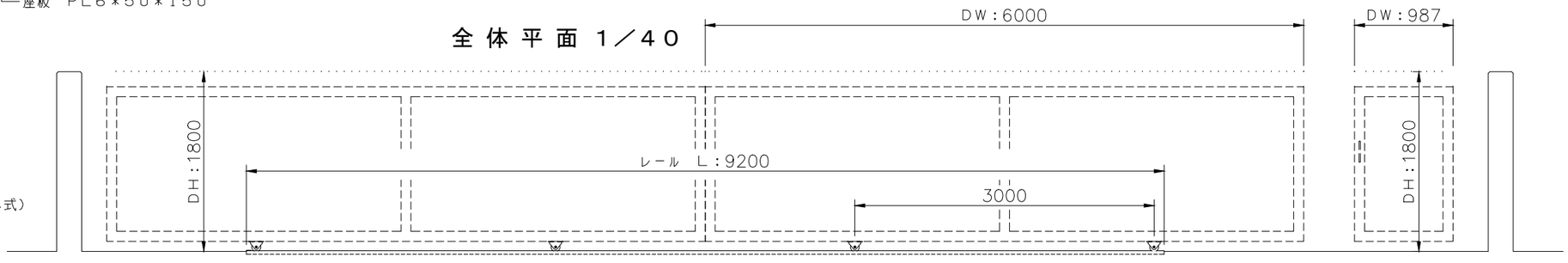

NO.	年，月，日	訂正事項
5		
4		
3		
2		
1		

TOKUDA
岐阜県羽島郡岐南町若宮地２丁目８番地
ＴＥＬ　０５８－２４７－８６６１
ＦＡＸ　０５８－２４７－８６６３

尺度	設計	受領印	工事名
1／20	殿	年　月　日	町屋送水場築造工事（土木・建築）
作図	施工	受領印	図面名 / 図番
紅林　年　月　日	殿	年　月　日	正門鋼製門扉詳細図 / ／